(D) Bedienungsanleitung
Solar Panel Art.-Nr. 31884

Einführung: Die Betriebsanleitung ist Bestandteil dieses Produkts. Sie enthält wichtige Informationen zu Sicherheit, Verwendung und Entsorgung. Bevor Sie das Produkt verwenden, machen Sie sich mit allen Betriebs- und Sicherheitshinweisen vertraut. Verwenden Sie dieses Produkt nur wie beschrieben und nur für die genannten Anwendungsbereiche.
Diese Dokumentation ist urheberrechtlich geschützt. Eine Vervielfältigung oder Wiedergabe, auch auszugsweise, und die Wiedergabe von Bildern (auch in einem modifizierten Zustand) ist nur mit schriftlicher Genehmigung des Herstellers zulässig.

Verwendungszweck: Dieses Gerät ist nur für die Stromversorgung von unseren Wild-Kameras. Der Hersteller übernimmt keine Haftung für Schäden verursacht durch Nichtbeachtung dieser Vorschriften, unsachgemäßen Gebrauch oder nicht fachgerechte Reparaturen.

Produktübersicht

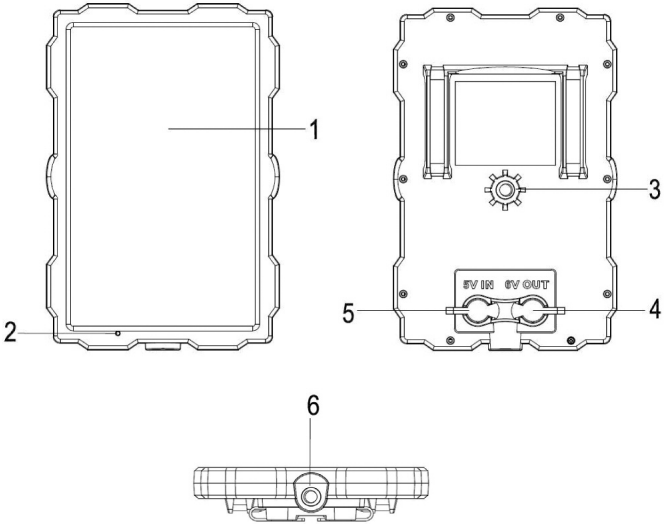

1. Energieabsorptionsglas
2. Kontrollleuchte
3. Stativschlitz
4. 6V Ausgangsschnittstelle
5. 5V Eingabeschnittstelle
6. Stativschlitz

Spezifikation

- Maximale Solar-Ladeenergie: 1,5W
- Maximale Strom-Ladung: 300 mA
- Eingebaute 1500mAh Lithium-Batterie
- Externer Ladeeingang: DC 5V / 500mA
- Maximale Ausgabe: DC 6V / 1700mA
- Batterieladedauer: Der Ladevorgang kann an einem Tag bei ausreichender Sonneneinstrahlung abgeschlossen werden.
- Max. 9418 Fotos am Tag oder 3741 Fotos in der Nacht möglich
- Max. 2716 Videoclips am Tag oder 458 Videoclips in der Nacht. (die Standardlänge eines Videoclips beträgt 5 Sekunden)
- Betriebstemperatur: -20 ℃ bis + 50 ℃
- Lagerungstemperatur: -30 ℃ bis + 70 ℃
- Lebensdauer: ca. 3 bis 5 Jahre
- Maße: ca.158 x 102 x 14 mm
- Gewicht: ca.188 g
- Das Solarpanel ist Spritzwasser geschützt (IP-Schutzklasse 56).

Vorsicht

1. Beim Einschalten der Jagdkamera durch das Solar Panel, stellen Sie bitte sicher, dass Sie mindestens 4 Stück Batterien in der Jagdkamera als Reserve installiert haben.

2. Versuchen Sie niemals, das Gehäuse des Geräts zu öffnen oder es in irgendeiner Weise zu ändern. Wartung und Reparatur sollte nur von autorisierten Dienstleistern durchgeführt werden. Sollte eine Reparatur erforderlich sein, wenden Sie sich bitte direkt an den Händler.

3. Zum Reinigen ist regelmäßige ein trockenes und weiches Tuch zu verwenden um Staub oder Schmutz auf dem Solarpanelglas zu entfernen, das kann sonst ein Aufladen verhindern.

4. Die Gummiabdeckung an der Schnittstelle stecken lassen, wenn diese nicht verwendet wird um zu vermeiden das Wasser eintritt, das kann zu Kurzschlussschäden führen.

Bedienung Einführung

Installieren

Sie können das Solarpanel an einem Baum durch ein Gurtband befestigen. Oder mit einer Halterung an ebenen Flächen.

1.Das Solarpanel mit einem Gurtband oder Halterung befestigen.

2.Das Solarpanel sollte dort platziert werden, wo es genug Sonnenlicht bekommt und keine Äste mit Blättern das Sonnenlicht abhalten. Das Energieabsorptionsglas muss zum Sonnenlicht ausgerichtet sein.

3. Platzieren Sie das Solarmodul dort, wo es nach möglichkeit nicht vom Regen überschwemmt werden kann.

4. Justieren Sie den Winkel zwischen dem Sonnenkollektorglas und horizontale Ebene, in einem Winkel von ca. 30-45 Grad. Wenn der Winkel zu klein ist, wird das Glas zu sehr dem Regen ausgesetzt oder herunterfallende Fremdkörper können das Glas beschädigen. Wenn der Winkel ist zu groß kann eventuell das Sonnenlicht nicht ausreichen.

5.Überprüfen Sie, ob das Solarmodul gut befestigt ist.

Verbindung

Wir liefern zwei Kabel wie unten.
Kabel A: Wird zum Laden des Solarpanels mit 5V Strom verwendet, Quadratische Seite mit dem Adapter verbinden und runde Seite an die 5V IN - Schnittstelle an der Sonnenkollektor.
Kabel B: Wird verwendet, um die Jagdkamera mit Strom vom Solar Panel zu versorgen. Die schmale Seite Seite mit der DC-Buchse der Jagdkamera verbinden. Die größere Seite an der 6V OUT-Schnittstelle auf dem Solarpanel anschließen.

Kabel A

Kabel B

Schließen Sie den Adapter zum Laden an

Schließen Sie die Jagdkamera an, um die Stromversorgung zu unterstützen

LED Kontrollleuchte
Das LED Licht zeigt an in welchem Modus sich das Solar Panel befindet.

1. Das Licht ist blau, das Panel ist betriebsbereit.

2. Das Licht ist rot, wenn das Solar Panel über den Adapter oder das Sonnenlicht geladen wird.

3. Der Ladevorgang ist beendet, das Licht erlischt.

Verwendung der Wandaufhängung

Sie können das Solar Panel mithilfe der Wandaufhängung an einer Wand oder einem Baum befestigen. Bevor Sie die Wandaufhängung installieren, sollten Sie sicherstellen, dass alle Schrauben festgedreht wurden.

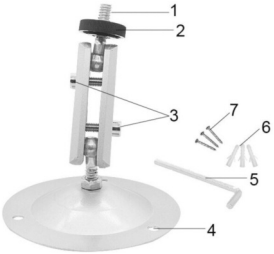

Bauteile

1. Stativschraube
2 Sicherungsmutter
3 Gelenkbolzen
4 Bohrlöcher
5 Innensechskantschlüssel
6 Dübel
7 Schrauben

Installation der Wandaufhängung

Erforderliche Werkzeuge

- Bohrer
- 6 mm Steinbohrer/Betonbohrer
- Kreuzschlitzschraubenzieher

Achtung

- Bohren Sie nicht wo Stromleitungen, Wasserleitungen oder Heizungsrohren verlaufen.
- Die mitgelieferten Dübel eignen sich nur zur Installation an Beton oder Stein. Bevor Sie mit der Installation anfangen, sollte sichergestellt werden, dass der Einbauort für die Verwendung der Dübel geeignet ist. Das Montagematerial muss für den jeweiligen Ort passend gewählt werden. Falls Sie sich nicht sicher sind, wenden Sie sich bitte an einen Spezialisten.

Einbauschritte

• Markieren Sie die Bohrlöcher, indem Sie den Fuß der Wandaufhängung an die gewünschte Einbaustelle halten und die Position der Bohrlöcher markieren.

• Verwenden Sie einen Bohrer mit einem 6 mm Bohraufsatz um die erforderlichen Löcher zu bohren, installieren Sie dann die Dübel bündig mit der Wand.

• Schrauben Sie die Wandaufhängung mithilfe der mitgelieferten Schrauben an die Wand.

• Befestigen Sie das Solar Panel an der Stativschraube und schrauben Sie das Solar Panel leicht an (mit etwa drei Umdrehungen).

• Drehen Sie das Solar Panel in die gewünschte Richtung und sichern Sie diese mit der Feststellmutter.

• Lösen Sie die beiden Gelenkbolzen leicht um das Solar Panel in die Endposition zu bringen, stellen Sie dann die Solarposition ein und fixieren Sie die Position indem Sie die beiden Gelenkbolzen festziehen.

Berger & Schröter

b2b.berger-schroeter.de
GPSR@berger-schroeter.de
Berger & Schröter GmbH
Am Hofe 9 - 58640 Iserlohn

(GB) Operating Instructions
Solar Panel Item No. 31884

Introduction: The operating instructions are part of this product. It contains important information about safety, use and disposal. Before using the product, familiarize yourself with all operating and safety instructions. Use this product only as described and only for the stated areas of application.
This documentation is protected by copyright. Reproduction or reproduction, including excerpts, and the reproduction of images (even in a modified state) is only permitted with the written consent of the manufacturer.

Intended use: This device is only for the power supply of our wild cameras. The manufacturer assumes no liability for damage caused by non-compliance with these regulations, improper use or improper repairs.

Product Overview

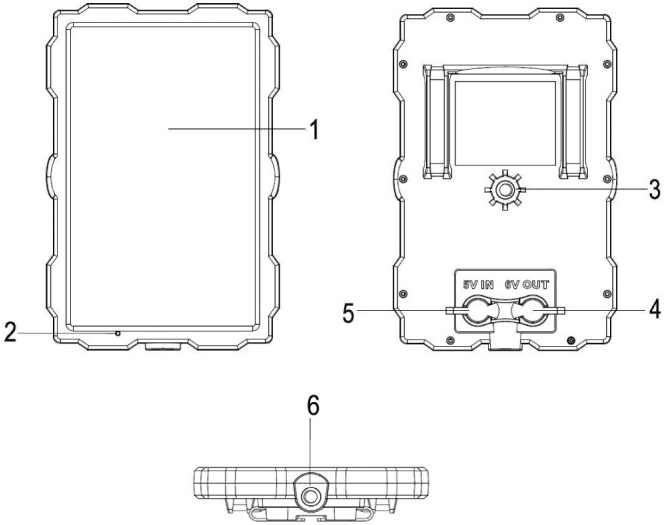

1. Energy absorption glass
2. Indicator light
3. Tripod slot
4. 6V output interface
5. 5V input interface
6. Tripod slot

Specification:

- Solar maximum charge power:1.5W
- Solar maximum charge electrical current:300mA
- Built-in 1500mAh lithium battery
- External charging input:DC 5V/500mA
- Maximum output:DC 6V/1700mA
- Battery life: Charging can be completed in one day under the condition of enough sunlight.
- Support to take 9418 photos in the daytime or 3741 photos in the night.
- Support to record 2716 video clips in the daytime or 458 video clips in the night. (the default length of one video clip is 5 seconds)
- Operation temperature:-20℃ to + 50℃
- Storage temperature:-30℃ to + 70℃
- Working life:3 to 5 years
- Dimension: approx.158 x 102 x 14 mm
- Weight: approx.188 g
- The solar panel has a spray-water protected (IP protection class 56).

Cautions

1. When powering the hunting camera by solar panel, please make sure you have installed at least 4pcs batteries in the hunting camera as reserve.

2. Never try to open the case of the device or attempt to modify it in any way. Maintenance and repair should be carried out only by authorized service providers. Should repair is required, please contact retailer directly.

3. It is necessary to use a dry and soft cloth to clean the dust or dirt on the solar panel glass regularly to avoid affecting charging.

4. Please keep the rubber cover plug in when not using the interface to avoid water leaking that may lead to short-circuit even damage.

Operation Introduction

Installing

You can fix the solar panel to a tree by the bandage. Or fix it to flat surfaces by bracket.

1.You should mount the solar panel via bandage or bracket in advance.

2.The solar panel should be placed in where has enough sunlight, no barrier and shelter. And the energy absorption glass has to face to the sunlight.

3.Place the solar panel in where above the ground or platform to avoid being inundated by rain.

4.Adjust the angle between the solar panel glass and horizontal plane, suggest to keep an angle of 30-45 degree. If the angle is too small, the panel glass will be easy to water or fall foreign matter. If the angle is too big, sunlight will be not enough.

5.Check and make sure the solar panel is fixed well.

Connection

We supply two cables as below.
Cable A: Used for charging the solar panel by power adapter in 5V. Square side connect to the adapter and round side connect to the 5V IN interface on the solar panel.
Cable B: Used for powering the hunting camera by solar panel.Smaller side connect to the DC socket of hunting camera. Bigger side connect to the 6V OUT interface on the solar panel.

Cabel A

Cabel B

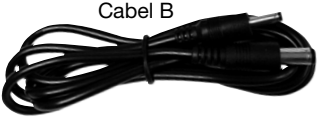

Connect the adapter to charge

Connect the hunting camera to support power

LED Indicator Light

The LED light indicates in which mode the solar panel is located.

1. The solar panel glass faces to light, the indicator light will be blue. Now the panel is working.

2. When charging the solar panel via adapter or sunlight, the indicator light will keep red.

3. After charging completed, the light goes out.

Using the wall bracket

You can mount the solar panel on a wall or tree by the supplied wall bracket. Before mounting the wall bracket you should ensure that all existing screws are tight.

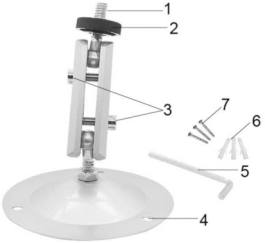

Components

1.Tripod screw
2 Lock nut
3 Pivot bolts
4 Drill holes
5 Hexagonal screw
6 Wall plugs
7 Screws

Mounting the wall bracket

Required tools

- Drill
- 6 mm masonry/concrete drill bit
- Phillips head screwdriver

Caution

- Ensure that there are no electric lines, water or heating pipes installed at the proposed drilling location.
- The supplied wall plugs are only suitable for mounting on concrete or stone. Before starting the installation, please check your installation location carefully for its suitability for the plugs. The assembly material used must be suitable for the respective location. If in doubt, consult a professional.

Install Steps

• Mark the drill holes by holding the foot of the wall bracket at the desired mounting location and marking the hole positions.
• Use a drill with a 6 mm drill bit to drill the required holes and insert the plugs and insert the wall plugs flush with the wall.
• Screw the wall bracket to the wall using the supplied screws .
• Mount the solar panel on the tripod screw and screw the solar panel a little way on (about three turns).
• Turn the solar panel in the desired direction and lock it with the lock nut.
• To move the solar panel into its final position, undo the two pivot bolts a little, position the solar panel and fix the position by tightening the two pivot bolts.

Berger & Schröter

b2b.berger-schroeter.de
GPSR@berger-schroeter.de
Berger & Schröter GmbH
Am Hofe 9 - 58640 Iserlohn

(F) Instructions d'utilisation
panneau solaire Ref. Art. 31884

Introduction

Le mode d'emploi fait partie intégrante de ce produit. Il contient des informations importantes concernant la sécurité, l'utilisation et la mise au rebut. Familiarisez-vous avec toutes les consignes d'utilisation et de sécurité avant d'utiliser le produit. N'utilisez ce produit qu'en respectant les instructions données et pour les seuls domaines d'application cités. Cette documentation est protégée par le copyright. Toute reproduction ou diffusion, qu'elle soit totale ou partielle, et diffusion d'images (qu'elles aient été modifiées ou non) n'est autorisée qu'après accord écrit du fabricant.

Utilisation

Cet appareil est seulement pour l'alimentation de nos caméras sauvages. Le fabricant ne peut être rendu responsable de dommages survenus par manque de respect de ces consignes, du fait d'une utilisation non appropriée ou de réparations non réalisées par un spécialiste.

Présentation du produit

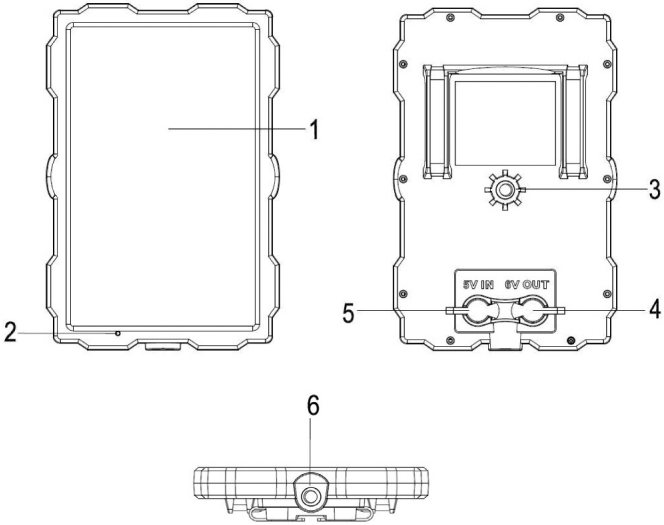

1. Verre d'absorption d'énergie
2. Voyant lumineux
3. Fente de trépied
4. interface de sortie 6V
5. interface d'entrée 5V
6. Fente de trépied

Spécification

- Puissance de charge solaire maximale: 1.5W
- Charge de courant maximale: 300 mA
- Batterie au lithium 1500mAh intégrée
- Entrée de charge externe: DC 5V / 500mA
- Sortie maximale: DC 6V / 1700mA
- Durée de charge de la batterie: La charge peut être effectuée en une journée suffisamment de rayonnement solaire peut être complété.
- Maximum de 9418 photos par jour ou de 3741 photos pendant la nuit possible
- 2716 clips vidéo maximum par jour ou 458 clips vidéo la nuit. (la durée par défaut d'un clip vidéo est de 5 secondes)
- Température de fonctionnement: -20 ℃ à + 50 ℃
- Température de stockage: -30 ℃ à + 70 ℃
- Durée de vie: environ 3 à 5 ans
- Dimensions: ca.158 x 102 x 14 mm
- Poids: environ 188 g

  Le panneau solaire est protégé contre les projections d'eau (indice de protection IP 56).

Prudence

1. Lorsque vous allumez la caméra de chasse à travers le panneau solaire, assurez-vous que vous avez au moins 4 piles installées dans la caméra de chasse en réserve.

2. N'essayez jamais d'ouvrir le boîtier ou de le modifier de quelque manière que ce soit. La maintenance et les réparations ne doivent être effectuées que par des prestataires agréés. Si une réparation est nécessaire, veuillez contacter le revendeur directement.

3. Pour le nettoyage, utilisez un chiffon sec et doux ordinaire pour enlever la poussière ou la saleté sur la vitre du panneau solaire, sinon cela pourrait empêcher la charge.

4. Laissez le couvercle en caoutchouc à l'interface s'il n'est pas utilisé pour empêcher l'eau d'entrer, ce qui pourrait causer des dommages en court-circuit.

Introduction à l'opération

installer

Vous pouvez attacher le panneau solaire à un arbre à travers une sangle. Ou avec un support sur des surfaces planes.

1. Fixez le panneau solaire avec une sangle ou un support.

2. Le panneau solaire devrait être placé là où il y a assez de lumière du soleil et aucune branche avec des feuilles n'écarterait la lumière du soleil. Le verre d'absorption d'énergie doit être aligné avec la lumière du soleil.

3. Placez le panneau solaire à l'endroit où il ne sera pas inondé par la pluie si possible.

4. Réglez l'angle entre le verre du capteur solaire et le plan horizontal, à un angle d'environ 30-45 degrés. Si l'angle est trop petit, le verre sera trop exposé à la pluie ou la chute de débris risque d'endommager le verre. Si l'angle est trop grand, la lumière du soleil peut ne pas suffire.

5. Vérifiez que le panneau solaire est bien fixé.

Lien

Nous livrons deux câbles comme ci-dessous.
Câble A: Utilisé pour charger le panneau solaire avec une alimentation de 5V, connecter le côté carré à l'adaptateur et le côté rond à l'interface 5V IN du panneau solaire.
Câble B: Utilisé pour alimenter la caméra de chasse avec l'énergie du panneau solaire. Connectez le côté étroit avec la prise DC de la caméra de chasse. Connectez le plus grand côté à l'interface 6V OUT du panneau solaire.

Câble A

Câble B

Connectez l'adaptateur pour charger

Connectez la caméra de chasse à l'alimentation soutien

Voyant LED

Le voyant LED indique le mode dans lequel se trouve le panneau solaire.

1. La lumière est bleue, le panneau est prêt à l'emploi.

2. La lumière est rouge lorsque le panneau solaire via l'adaptateur ou le La lumière du soleil est en train d'être chargée.

3. Le processus de charge est terminé, la lumière s'éteint.

Utiliser le support mural

Vous pouvez monter la panneau solaire sur un mur ou sur un arbre en utilisant le support mural fourni. Avant de monter le support mural, vous devez vous assurer que toutes les vis fournies sont bien serrées.

Composants

1 Vis du trépied
2 Écrou de blocage
3 Axes de pivot
4 Trous forés
5 Clé Allen
6 Chevilles murales
7 Vis

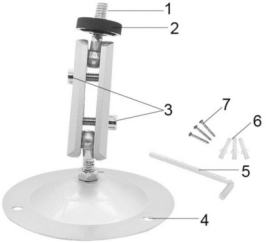

Monter le support mural

Outils requis

- Perceuse
- Mèche de forage maçonnerie/béton 6 mm
- Tête de tournevis Phillips

Attention

- Assurez-vous qu'il n'y a aucune ligne électrique, conduite d'eau ou de chauffage installée dans le lieu où le perçage doit être réalisé.
- Les chevilles murales fournies conviennent uniquement à un montage dans du béton ou de la pierre. Avant de commencer l'installation, veuillez vérifier avec soin votre lieu d'installation, afin de vérifier qu'il est compatible avec l'utilisation des chevilles. Le matériel de montage utilisé doit être compatible avec chaque lieu d'installation. En cas de doute, consultez un professionnel.

Étapes de l'installation

• Marquer les trous de perçage en tenant le pied du support mural à l'emplacement de montage souhaité, et marquer la position des trous.
• Utiliser une mèche de forage de 6 mm afin de percer les trous requis, et insérer dans le mur les chevilles compatibles.
• Visser le support mural au mur, en utilisant les vis fournies.
• Monter la panneau solaire sur la vis du trépied, et visser la panneau solaire sans aller à fond (à peu près trois tours).
• Tourner la panneau solaire dans la direction désirée, et la verrouiller avec l'écrou de blocage.
• Pour bouger la panneau solaire dans sa position finale, desserrer légèrement les deux axes de pivot, et fixer la position en resserrant les deux axes de pivot.

Berger & Schröter

b2b.berger-schroeter.de
GPSR@berger-schroeter.de
Berger & Schröter GmbH
Am Hofe 9 - 58640 Iserlohn

(NL) Gebruiksaanwijzing
zonnepaneel Art.nr. 31884

Inleiding
De gebruiksaanwijzing is onderdeel van dit product. Ze bevat belangrijke informatie over veiligheid, gebruik en afvoer. Voordat u het product in gebruik neemt, dient u zich met alle gebruiks- en veiligheidsaanwijzingen vertrouwd te maken. Gebruik dit product alleen zoals beschreven en alleen voor de genoemde toepassingsgebieden.
Deze documentatie is auteursrechtelijk beschermd. Verveelvoudiging of weergave, ook gedeeltelijk, alsmede de weergave van beelden (ook in gemodicifeerde toestand) is alleen na schriftelijke toestemming van de producent toegestaan.

Gebruiksdoeleinde
Dit apparaat is alleen bedoeld voor de voeding van onze wilde camera's. De fabrikant is niet verantwoordelijk voor schade als gevolg van niet-nakoming van deze voorschriften, ondoelmatig gebruik of onjuist uitgevoerde reparaties.

Productoverzicht

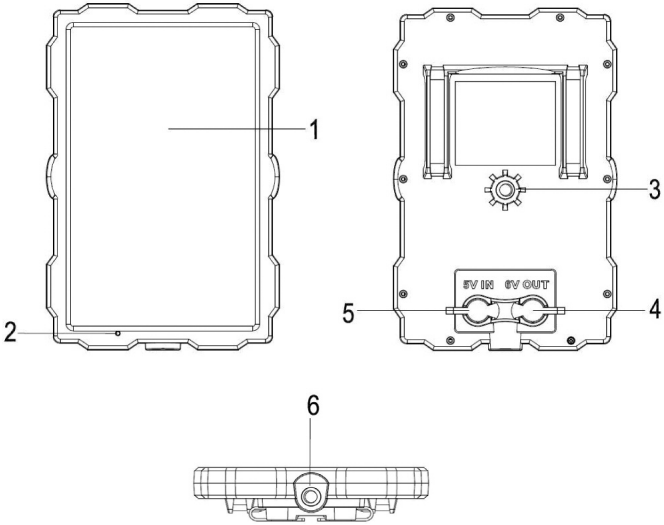

1. Energieabsorptieglas
2. Indicatielampje
3. Statiefsleuf
4. 6V-uitvoerinterface
5. 5V-invoerinterface
6. Statiefgleuf

Specificatie

- Maximaal vermogen voor opladen van de zonne-energie: 1,5 W
- Maximale stroomlading: 300 mA
- Ingebouwde 1500mAh lithiumbatterij
- Externe laadinvoer: DC 5V / 500mA
- Maximale output: DC 6V / 1700mA
- Laadduur batterij: opladen kan op één dag voldoende zonnestraling kan worden voltooid.
- Maximaal 9418 foto's per dag of 3741 foto's tijdens de nacht mogelijk
- Maximaal 2716 videoclips per dag of 458 videoclips in de nacht. (de standaardlengte van een videoclip is 5 seconden)
- Bedrijfstemperatuur: -20 °C tot + 50 °C
- Opslagtemperatuur: -30 °C tot + 70 °C
- Levensduur: ongeveer 3 tot 5 jaar
- Afmetingen: ca.158 x 102 x 14 mm
- Gewicht: ongeveer 188 g
- Het zonnepaneel is spatwaterdicht (IP-beschermingsklasse 56).

Voorzichtig

1. Zorg er bij het inschakelen van de jachtcamera via het zonnepaneel voor dat u ten minste 4 batterijen in de jachtcamera hebt geplaatst als reserve.

2. Probeer de behuizing nooit te openen of op een andere manier aan te passen. Onderhoud en reparatie mogen alleen worden uitgevoerd door geautoriseerde serviceproviders. Mocht een reparatie nodig zijn, neem dan rechtstreeks contact op met de dealer.

3. Gebruik voor het reinigen een gewone droge en zachte doek om stof of vuil van het zonnepaneelglas te verwijderen, anders kan het opladen worden voorkomen.

4. Laat de rubberafdekking op de interface zitten als deze niet wordt gebruikt om te voorkomen dat het water binnendringt, wat kortsluitingsschade kan veroorzaken.

Operatie introductie

installeren

U kunt het zonnepaneel via een band aan een boom bevestigen. Of met een beugel op vlakke oppervlakken.

1.Bevestig het zonnepaneel met een riem of beugel.

2.Het zonnepaneel moet worden geplaatst waar het voldoende zonlicht krijgt en geen takken met bladeren het zonlicht buiten houden. Het energieabsorptieglas moet op één lijn liggen met zonlicht.

3. Plaats het zonnepaneel op een plaats waar het niet door regen kan worden overstroomd.

4. Pas de hoek tussen het zonnecollectorglas en het horizontale vlak aan, onder een hoek van ongeveer 30-45 graden. Als de hoek te klein is, zal het glas te veel worden blootgesteld aan regen of kunnen vallende deeltjes het glas beschadigen. Als de hoek te groot is, is zonlicht mogelijk niet voldoende.

5.Controleer of het zonnepaneel goed is bevestigd.

Verbinding

We leveren twee kabels, zoals hieronder.
Kabel A: wordt gebruikt om het zonnepaneel op te laden met 5V vermogen, de vierkante zijde op de adapter aan te sluiten en de ronde kant op de 5V IN-interface op het zonnepaneel.
Kabel B: wordt gebruikt om de jachtcamera van stroom te voorzien via het zonnepaneel. Verbind de smalle zijkant met de DC-aansluiting van de jachtcamera. Verbind de grotere kant met de 6V OUT-interface op het zonnepaneel.

Kabel A

Kabel B

Sluit de adapter aan om op te laden

Sluit de jachtcamera aan op de voeding ondersteuning

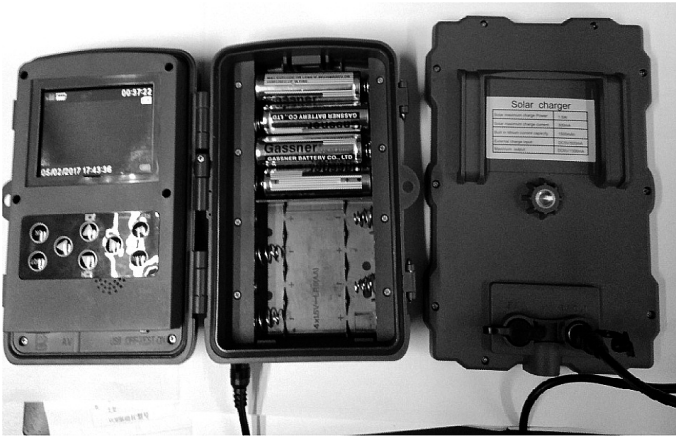

LED-indicatielampje
Het LED-lampje geeft aan in welke modus het zonnepaneel zich bevindt.

1. Het licht is blauw, het paneel is klaar voor gebruik.

2. Het licht is rood als het zonnepaneel via de adapter of de Zonlicht wordt opgeladen.

3. Het laadproces is voltooid, het lampje gaat uit.

Gebruik van de muurbeugel
U kunt de zonnepaneel bevestigen aan de muur of een boom met de meegeleverde muurbeugel. Alvorens de muurbeugel te bevestigen, dient u te controleren of alle aanwezige schroeven stevig vast zitten.

Componenten
1 Statief-schroef
2 Vergrendeling
3 Scharnierbouten
4 Boorgaten
5 Inbussleutel
6 Muurpluggen
7 Schroeven

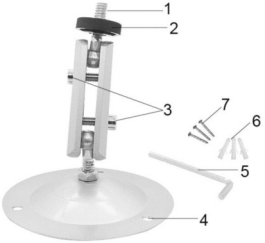

De muurbeugel bevestigen
Benodigd gereedschap
• Boormachine
• 6 mm steen-/beton-boor
• Kruiskopschroevendraaier

Waarschuwing
• Controleer of er zich geen elektrische leidingen, waterleidingen of verwarmingsbuizen op de te boren plek bevinden.
• De meegeleverde muurpluggen zijn alleen geschikt voor montage in beton of steen. Controleer voor de montage of de pluggen daadwerkelijk geschikt zijn voor de gewenste installatie-plek. Het bevestigingsmateriaal moet geschikt zijn voor de desbetreffende locatie. Raadpleeg bij twijfel een vakman.

Installatie

• Markeer de boorgaten door de voet van de muurbeugel op de gewenste plek te houden en de positie van de gaten te markeren.
• Boor de gaten met een boormachine voorzien van een 6 mm-boor en plaats de pluggen volledig verzonken in de muur.
• Schroef de muurbeugel aan de muur met de meegeleverde bouten/schroeven.
• Plaats de zonnepaneel op de statief-schroef en draai deze ongeveer drie slagen vast.
• Draai de zonnepaneel in de gewenste richting en zet hem vast met de vergrendeling.
• Voor de uiteindelijke positie van de zonnepaneel de twee scharnierbouten een beetje los draaien, de zonnepaneel afstellen en vastzetten door de twee scharnierbouten weer vast te draaien.

Berger & Schröter

b2b.berger-schroeter.de
GPSR@berger-schroeter.de
Berger & Schröter GmbH
Am Hofe 9 - 58640 Iserlohn